Benvenuti in KiWi

KiWi è l'innovativo sistema di controllo intelligente per le temperature della vostra casa.

KiWi è un prodotto di

Home Innovation
P. IVA: 0357638 023 6

Tel: +39 045 48 58 682
Cellulare: +39 393 970 5320
E-Mail: info@homeinnovation.it

Benvenuto - KiWi

Casistiche di utilizzo

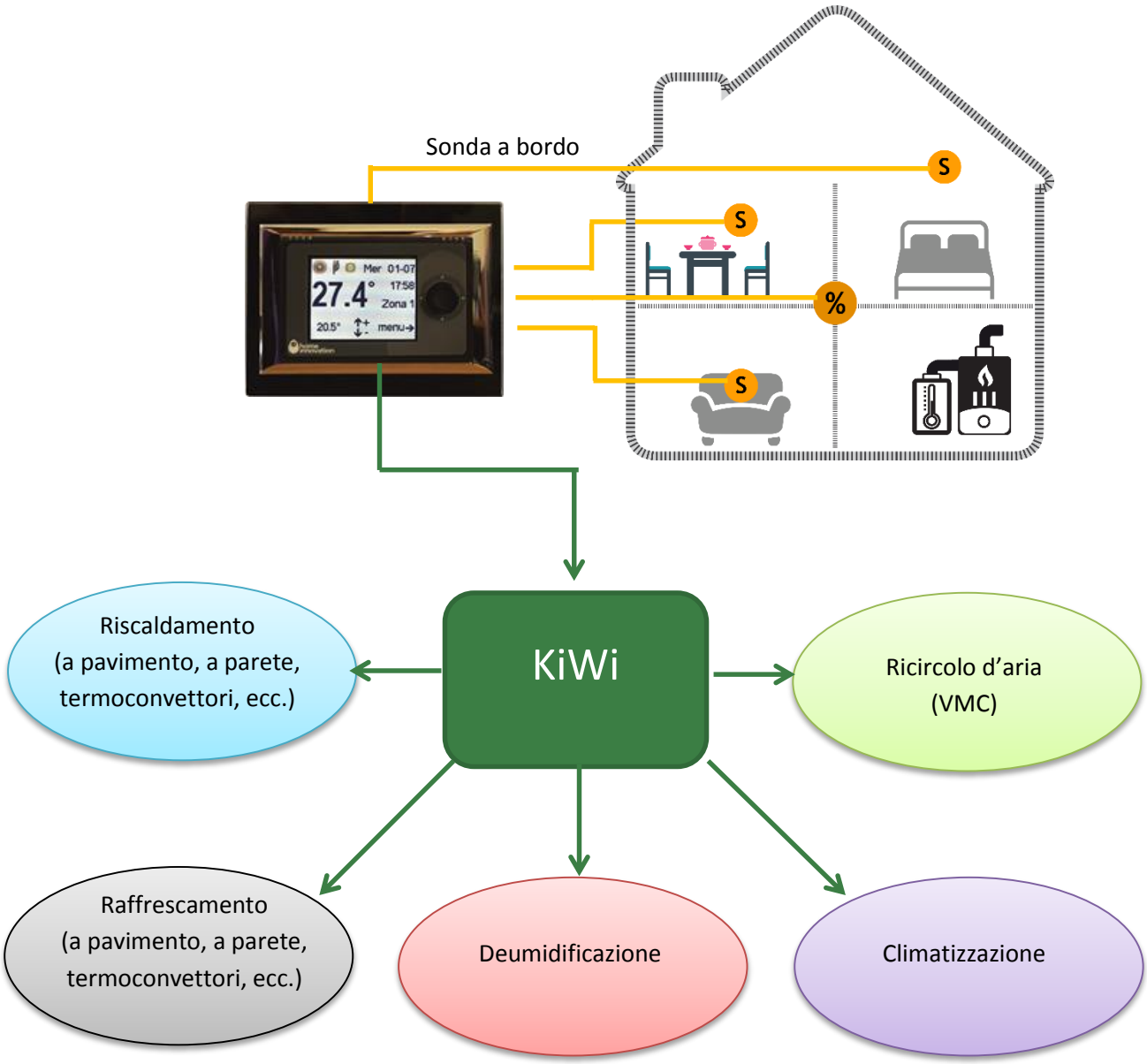

In questo schema è possibile visualizzare tutti i sistemi che KiWi può comandare contemporaneamente o singolarmente all'interno di un edificio.

Esempi Applicativi

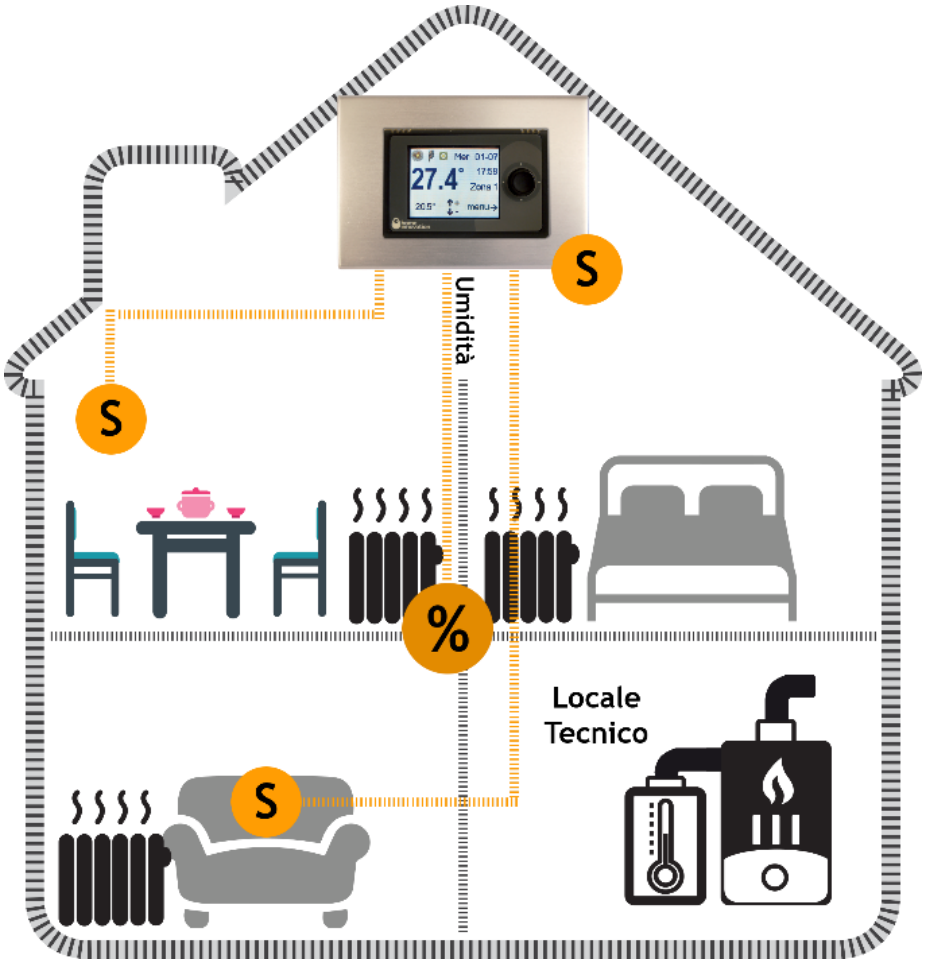

RISCALDAMENTO TRADIZIONALE

KiWi, in questo caso, gestisce tre zone indipendenti di solo riscaldamento radiante.

Composizione dell'impianto:

- 1 caldaia o pompa di ricircolo
- 3 zone con termosifoni e radiatori tradizionali
- 1 monitor di gestione con schermo a colori
- Gestione WiFi da smartphone, tablet, PC o Mac sia dentro che fuori casa (internet)

KiWi può gestire un impianto tradizionale di riscaldamento che utilizza una classica caldaia a combustione o elettrica, termosifoni e radiatori tradizionali.
Puoi scegliere la temperatura desiderata in ogni zona gestendo tutto anche in WiFi o da internet con l'App Hi Vision.

EMC – EMISSION AND IMMUNUTY: 2004/108/EC (ex 89/336/CEE)
L.V. – SAFETY REQUIREMENTS: 2006/ 95/EC (ex 73/23/CEE)

KiWi è un prodotto di Home Innovation – *http://www.homeinnovation.systems/*

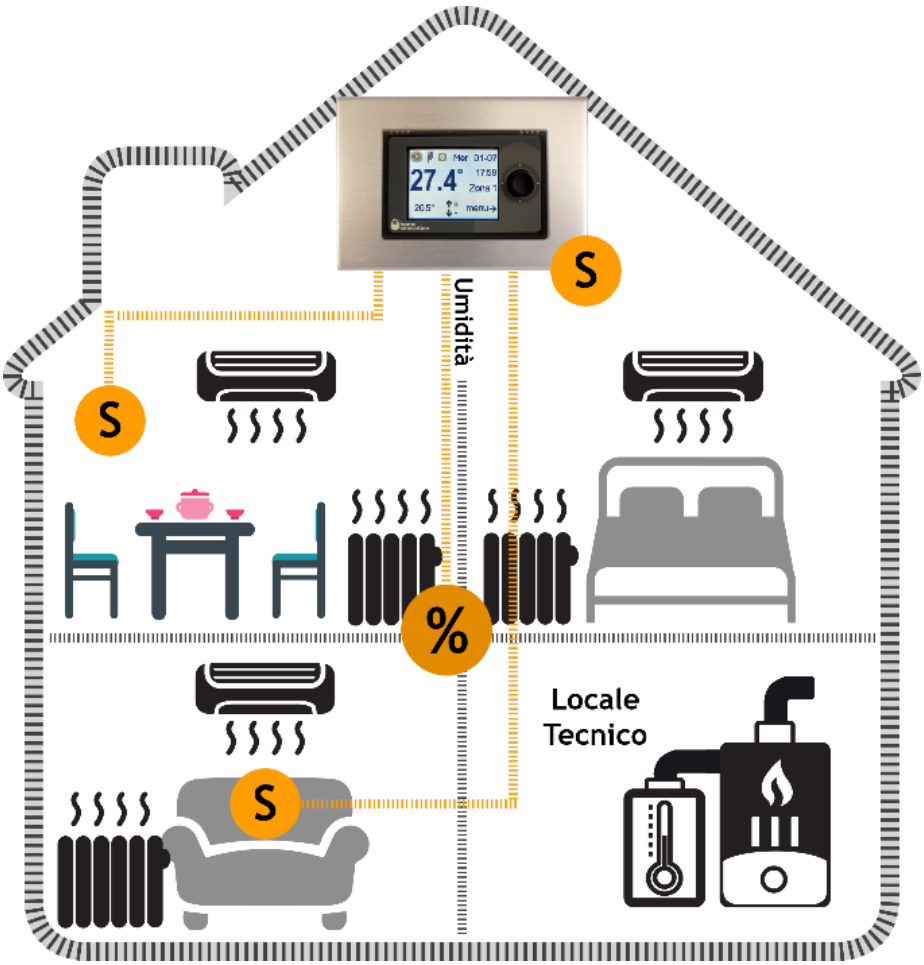

RISCALDAMENTO TRADIZIONALE E RAFFRESCAMENTO CON SPLIT

KiWi, in questo caso, gestisce tre zone indipendenti di riscaldamento radiante e tre zone di raffrescamento tramite split in modalità on/off.

Composizione dell'impianto:

- 1 caldaia o pompa di ricircolo
- 3 zone con termosifoni e radiatori tradizionali
- 3 zone con raffrescamento tramite condizionatore a split
- 1 monitor di gestione con schermo a colori
- Gestione WiFi da smartphone, tablet, PC o Mac sia dentro che fuori casa (internet)

KiWi può gestire un impianto tradizionale di riscaldamento che utilizza una classica caldaia a combustione o elettrica, termosifoni e radiatori tradizionali, in combinazione con una regolazione di tipo on/off del raffrescamento tramite i classici condizionatori a split.
Puoi scegliere la temperatura desiderata in ogni zona, in ogni stagione gestendo tutto anche in WiFi o da internet con l'App Hi Vision.

EMC – EMISSION AND IMMUNUTY: 2004/108/EC (ex 89/336/CEE)
L.V. – SAFETY REQUIREMENTS: 2006/ 95/EC (ex 73/23/CEE)

KiWi è un prodotto di Home Innovation – *http://www.homeinnovation.systems/*

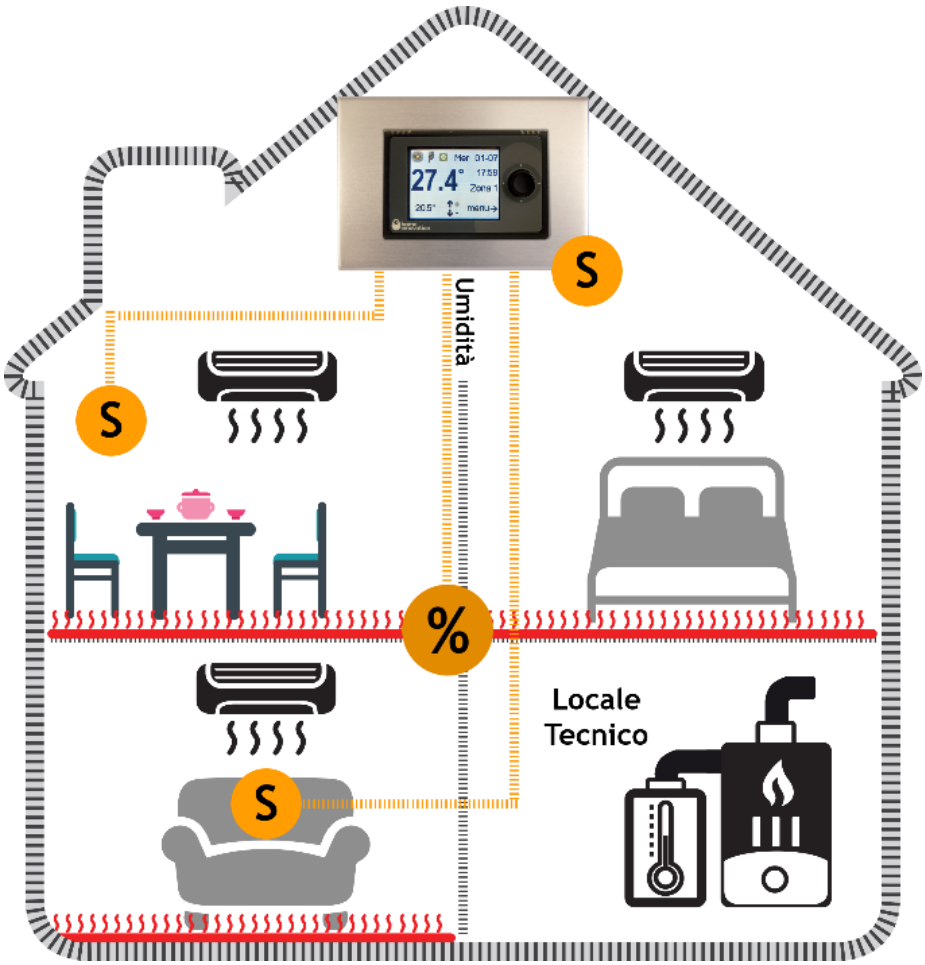

RISCALDAMENTO A PAVIMENTO E RAFFRESCAMENTO CON SPLIT

KiWi, in questo caso, gestisce tre zone indipendenti di riscaldamento radiante a pavimento e tre zone di raffrescamento tramite split in modalità on/off.

Composizione dell'impianto:

- 1 caldaia o pompa di ricircolo
- 3 zone elettrovalvole per impianto radiante a pavimento
- 3 zone con raffrescamento tramite condizionatore a split
- 1 monitor di gestione con schermo a colori
- Gestione WiFi da smartphone, tablet, PC o Mac sia dentro che fuori casa (internet)

KiWi può gestire un impianto di riscaldamento radiante a pavimento sia con classica caldaia a combustione che con pompa di ricircolo, combinato con un sistema di raffrescamento tramite split. KiWi controlla in modo intelligente le eletrovalvole di zona oppure l'accensione e spegnimento degli split, per permetterti di scegliere la temperatura desiderata in ogni zona e in ogni stagione gestendo tutto anche in WiFi o da internet con l'App Hi Vision.

EMC – EMISSION AND IMMUNUTY: 2004/108/EC (ex 89/336/CEE)
L.V. – SAFETY REQUIREMENTS: 2006/ 95/EC (ex 73/23/CEE)

KiWi è un prodotto di Home Innovation – *http://www.homeinnovation.systems/*

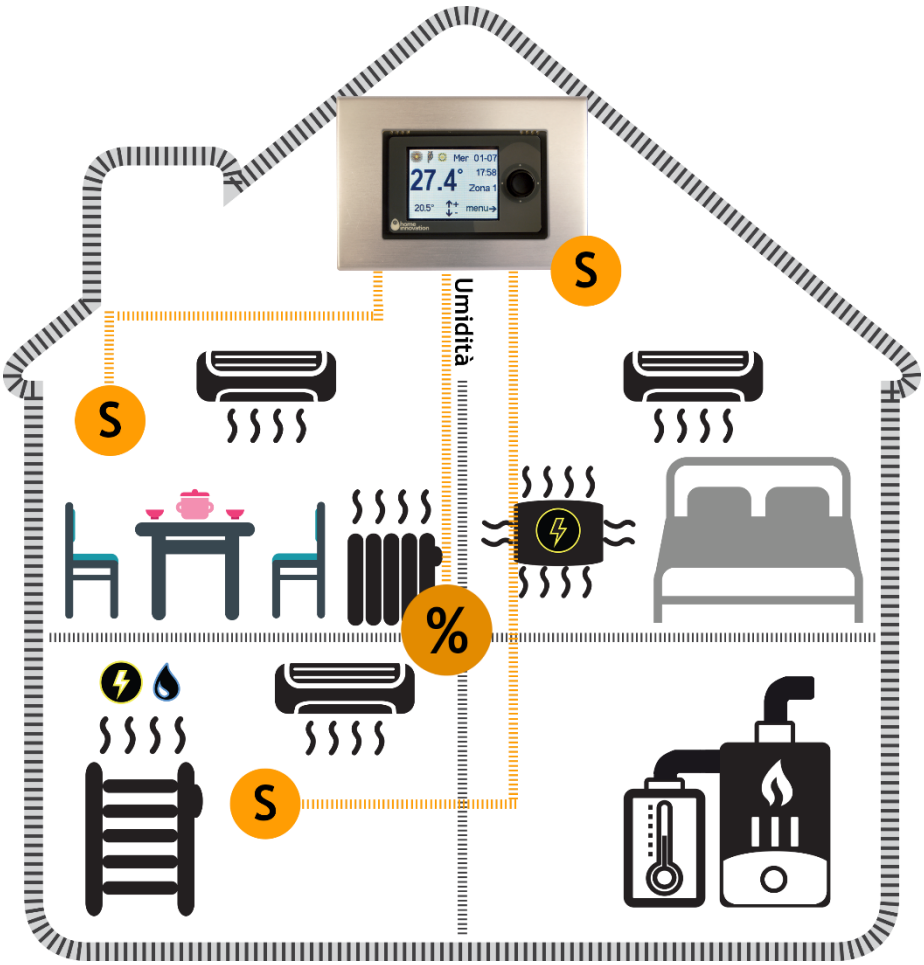

RISCALDAMENTO IBRIDO (ELEMENTI ACQUA e ELETTRICI) compresa la gestione di SPLIT di RAFFRESCAMENTO

KiWi, in questo caso d'uso gestisce tre zone indipendenti di riscaldamento composto da due zone di riscaldamento radiante tradizionale ad acqua e una zona con un radiante elettrico (tipo piastre radianti IR, termoarredi elettriche ecc). KiWi gestisce inoltre tre zone di raffrescamento tramite split

Composizione dell'impianto:

- 1 caldaia o pompa di ricircolo
- 2 zone con termosifoni e radiatori tradizionali ad acqua con testina
- 1 zona con riscaldamento elettrico (termoarredo o radianti IR)
- 3 zone con raffrescamento tramite condizionatore a split
- 1 monitor di gestione con schermo a colori
- Gestione WiFi da smartphone, tablet, PC o Mac sia dentro che fuori casa (internet)

KiWi può gestire un impianto di riscaldamento radiante a pavimento sia con classica caldaia a combustione che con pompa di ricircolo, combinato con un sistema di raffrescamento tramite split. KiWi controlla in modo intelligente le elettrovalvole di zona oppure l'accensione e spegnimento degli split, per permetterti di scegliere la temperatura desiderata in ogni zona e in ogni stagione gestendo tutto anche in WiFi o da internet con l'App Hi Vision.

EMC – EMISSION AND IMMUNUTY: 2004/108/EC (ex 89/336/CEE)
L.V. – SAFETY REQUIREMENTS: 2006/ 95/EC (ex 73/23/CEE)

KiWi è un prodotto di Home Innovation – *http://www.homeinnovation.systems/*

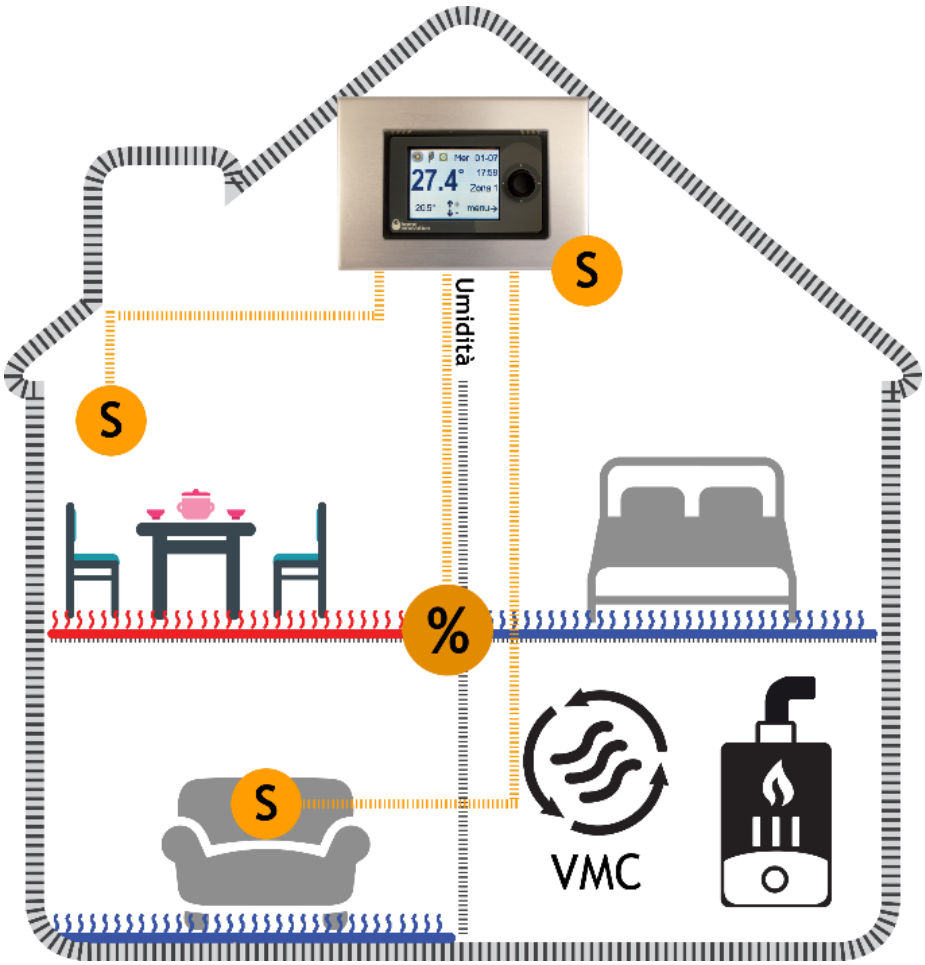

RISCALDAMENTO E RAFFRESCAMENTO A PAVIMENTO CON CONTROLLO UMIDITA'

KiWi, in questo caso, gestisce tre zone indipendenti di riscaldamento e raffrescamento radiante a pavimento con controllo umidità e del punto di rugiada

Composizione dell'impianto:

- 1 caldaia, pompa di ricircolo o pompa di calore, ecc.
- 3 zone ad elettrovalvole per impianto radiante caldo/freddo a pavimento
- 1 deumidificatore o VMC con deumidificazione
- 1 monitor di gestione con schermo a colori
- Gestione WiFi da smartphone, tablet, PC o Mac sia dentro che fuori casa (internet)

KiWi può gestire un impianto di riscaldamento/raffrescamento radiante a pavimento controllando in modo intelligente le elettrovalvole di zona per garantire sempre la temperatura impostata. Puoi scegliere la temperatura desiderata in ogni zona e in ogni stagione gestendo tutto anche in WiFi o da internet con l'App Hi Vision.

EMC – EMISSION AND IMMUNUTY: 2004/108/EC (ex 89/336/CEE)
L.V. – SAFETY REQUIREMENTS: 2006/ 95/EC (ex 73/23/CEE)

KiWi è un prodotto di Home Innovation – *http://www.homeinnovation.systems/*

Schema di collegamento logico

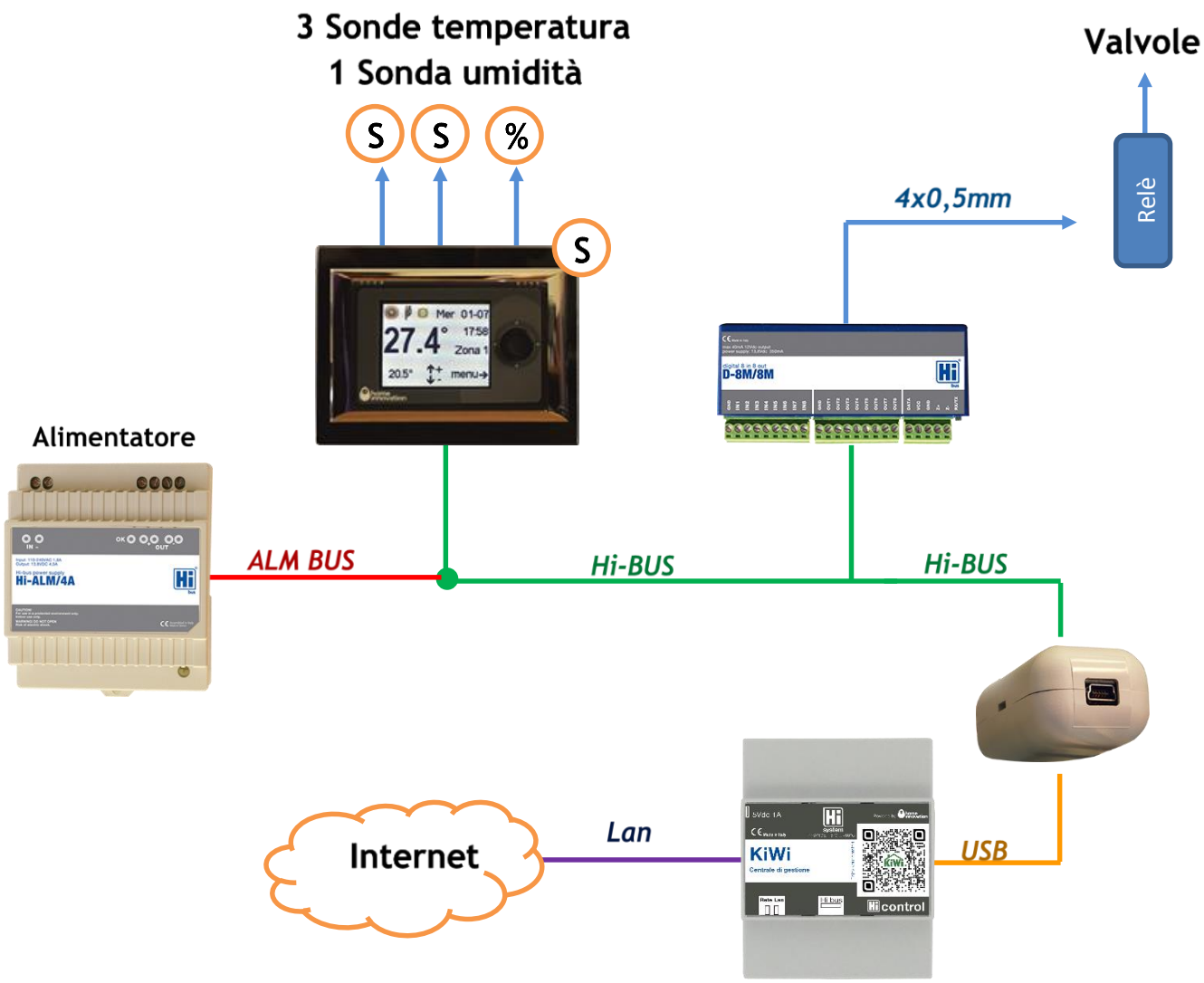

Schema logico collegamento logico - KiWi

EMC – EMISSION AND IMMUNUTY: 2004/108/EC (ex 89/336/CEE)
L.V. – SAFETY REQUIREMENTS: 2006/ 95/EC (ex 73/23/CEE)

KiWi è un prodotto di Home Innovation – *http://www.homeinnovation.systems/*

Guida rapida di collegamento alimentatore - KiWi

Cablaggio alimentatore A.C.

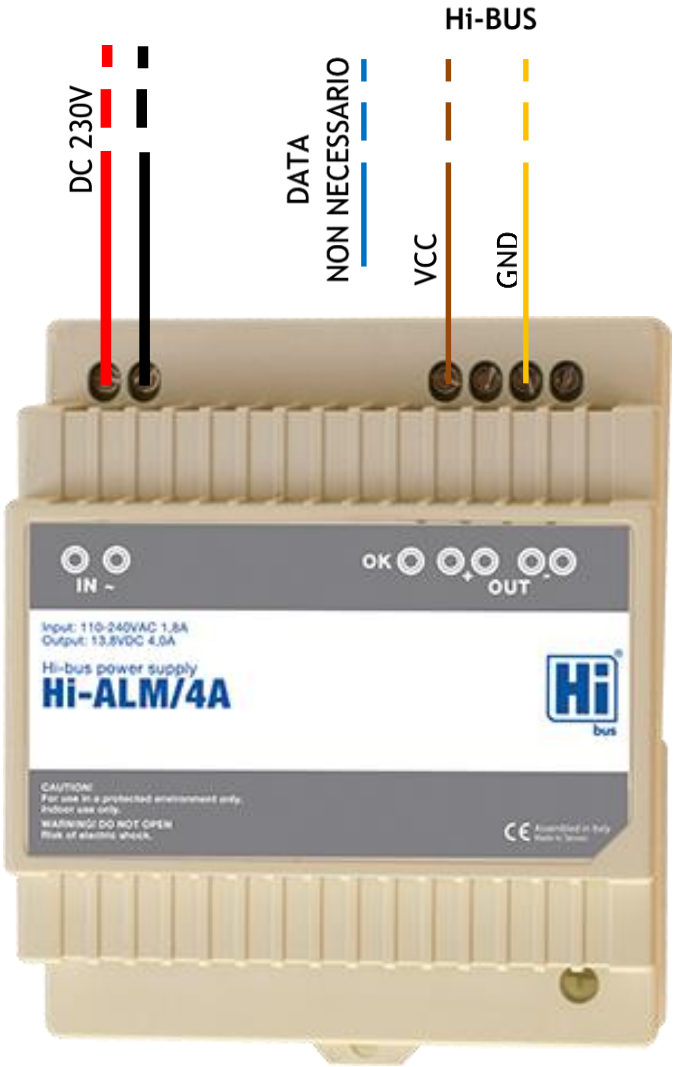

EMC – EMISSION AND IMMUNUTY: 2004/108/EC (ex 89/336/CEE)
L.V. – SAFETY REQUIREMENTS: 2006/ 95/EC (ex 73/23/CEE)

KiWi è un prodotto di Home Innovation – *http://www.homeinnovation.systems/*

Termostato

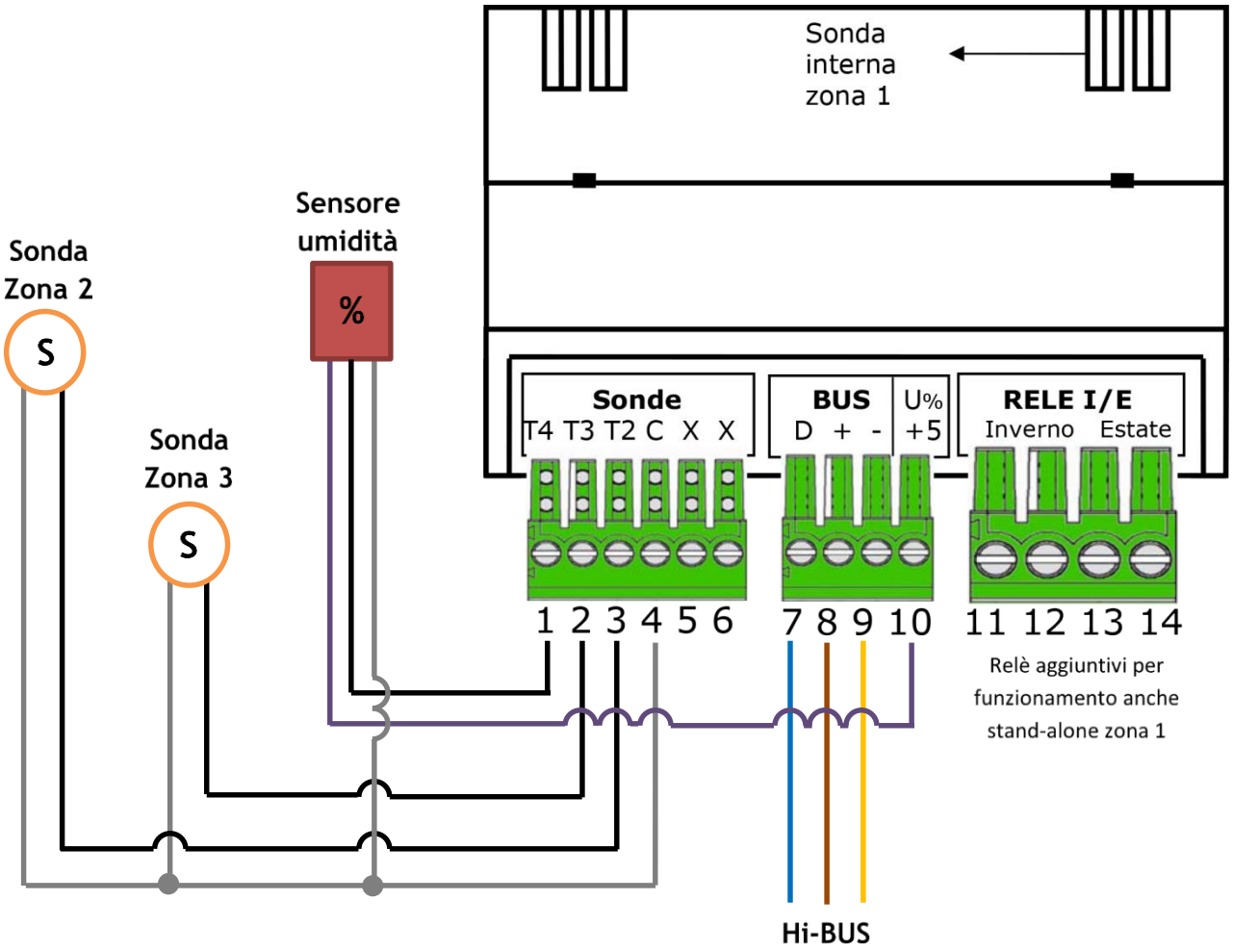

EMC – EMISSION AND IMMUNUTY: 2004/108/EC (ex 89/336/CEE)
L.V. – SAFETY REQUIREMENTS: 2006/ 95/EC (ex 73/23/CEE)

KiWi è un prodotto di Home Innovation – *http://www.homeinnovation.systems/*

Guida rapida di collegamento modulo digitale - KiWi

Modulo 8 ingressi 8 uscite

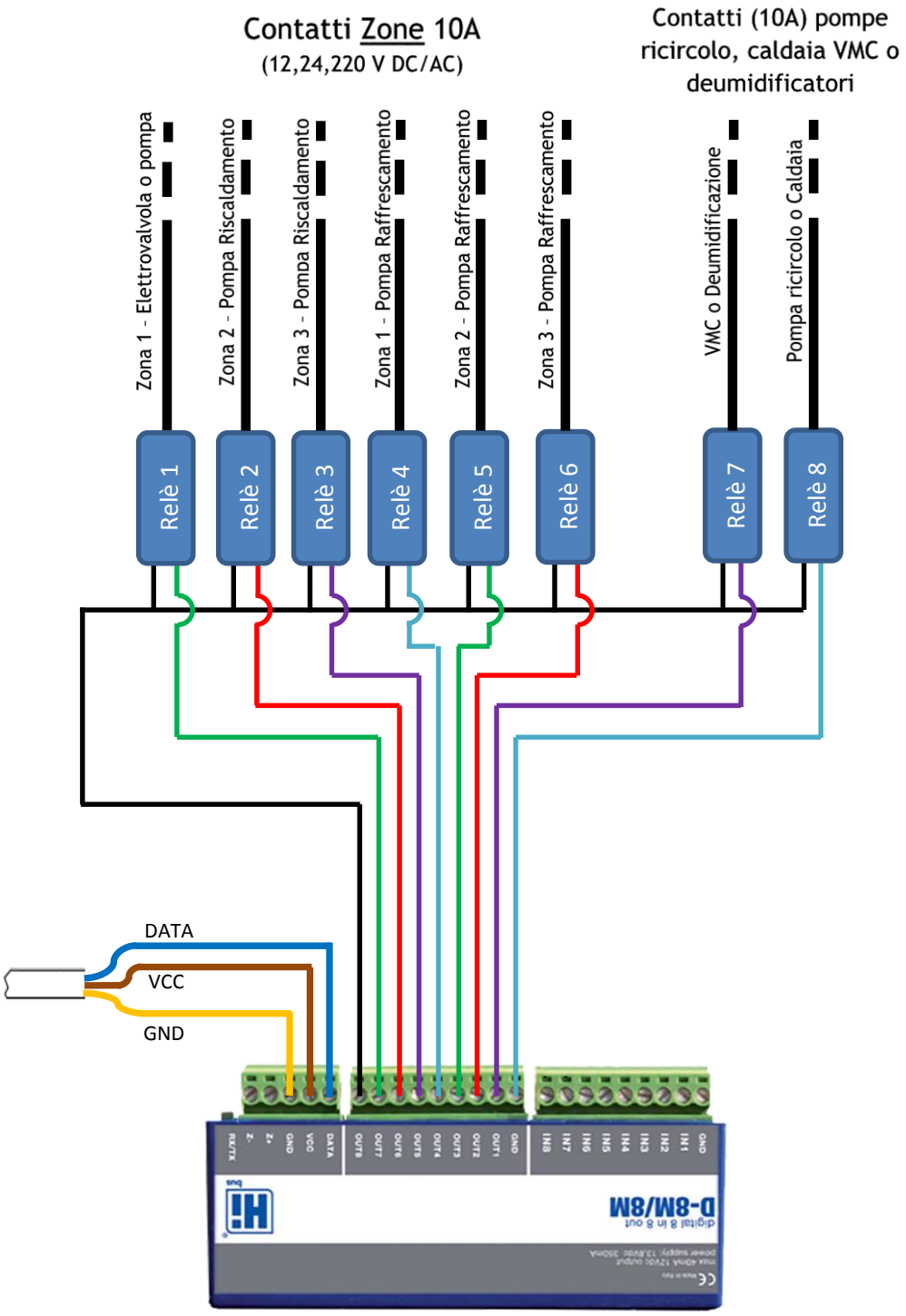

EMC – EMISSION AND IMMUNUTY: 2004/108/EC (ex 89/336/CEE)
L.V. – SAFETY REQUIREMENTS: 2006/ 95/EC (ex 73/23/CEE)

KiWi è un prodotto di Home Innovation – *http://www.homeinnovation.systems/*

Modulo USB

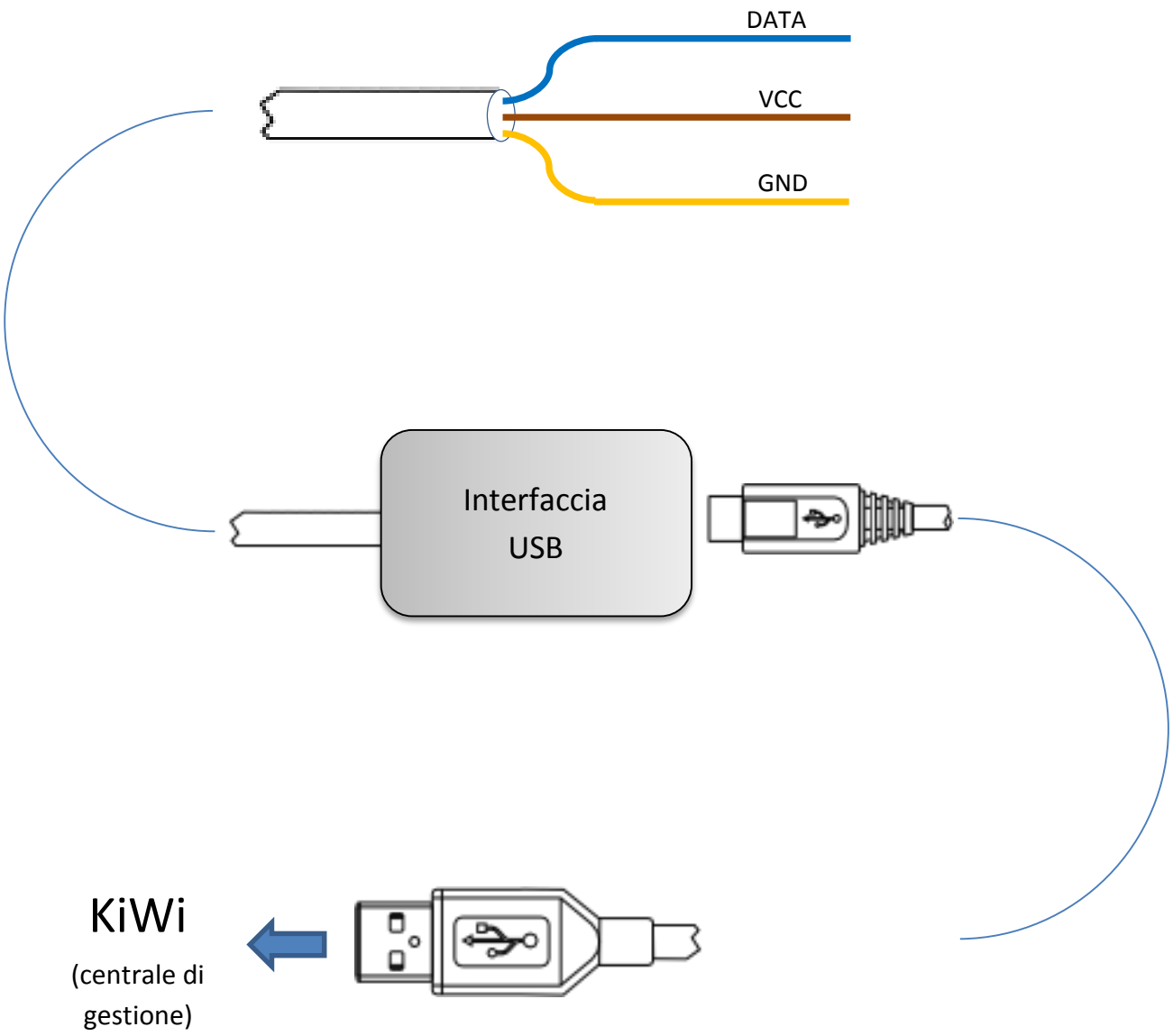

Guida rapida di collegamento usb - KiWi

EMC – EMISSION AND IMMUNUTY: 2004/108/EC (ex 89/336/CEE)
L.V. – SAFETY REQUIREMENTS: 2006/ 95/EC (ex 73/23/CEE)

KiWi è un prodotto di Home Innovation – *http://www.homeinnovation.systems/*

Guida rapida di collegamento modulo logico - KiWi

Modulo logico

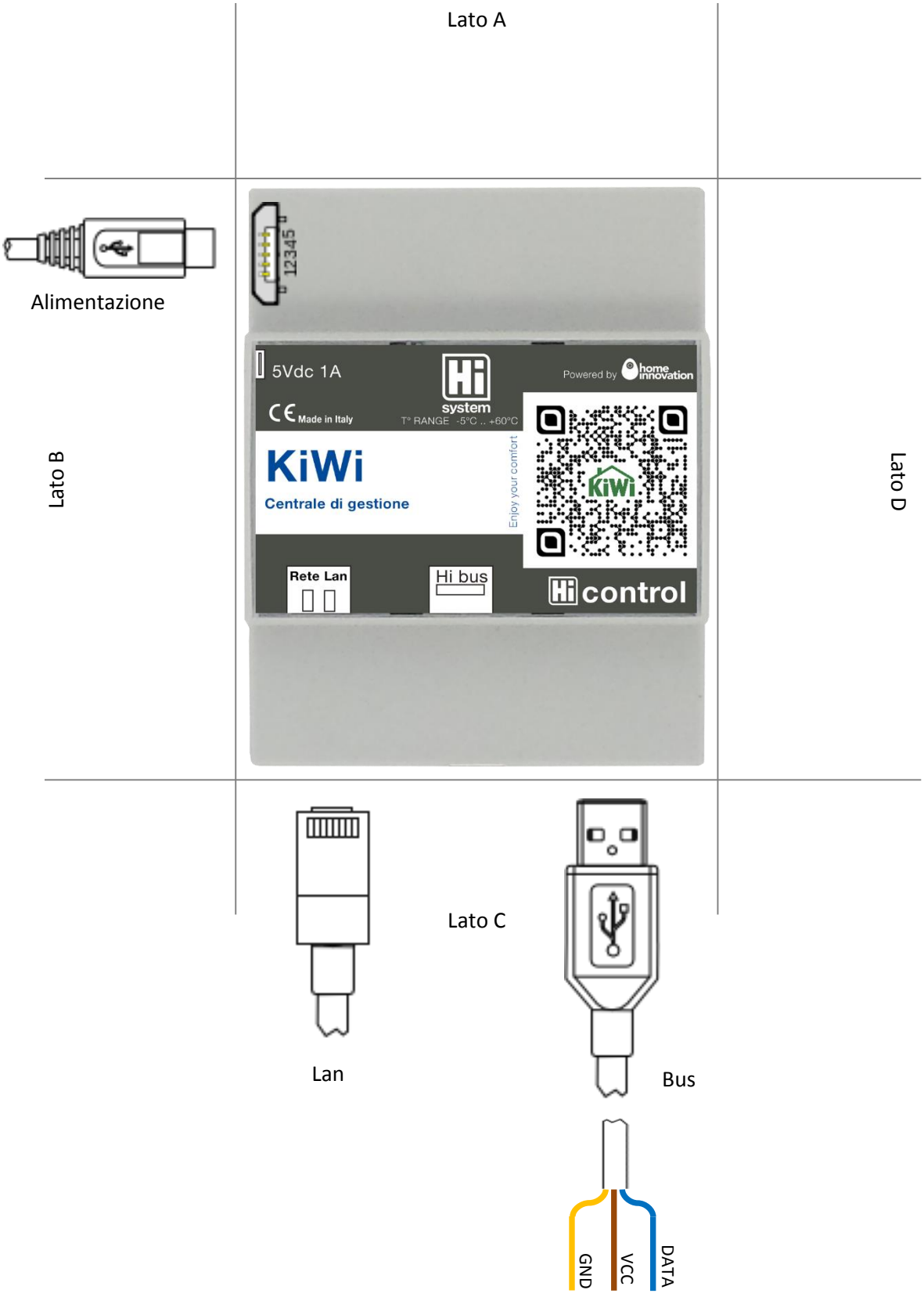

EMC – EMISSION AND IMMUNUTY: 2004/108/EC (ex 89/336/CEE)
L.V. – SAFETY REQUIREMENTS: 2006/ 95/EC (ex 73/23/CEE)

KiWi è un prodotto di Home Innovation – *http://www.homeinnovation.systems/*

Guida rapida di collegamento modulo logico - KiWi

Lato C

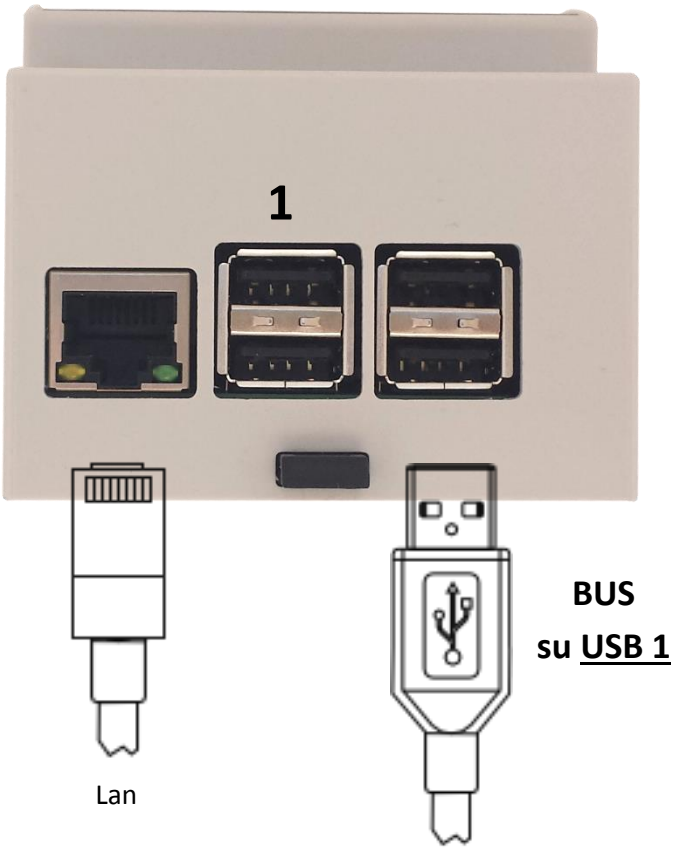

Lato B

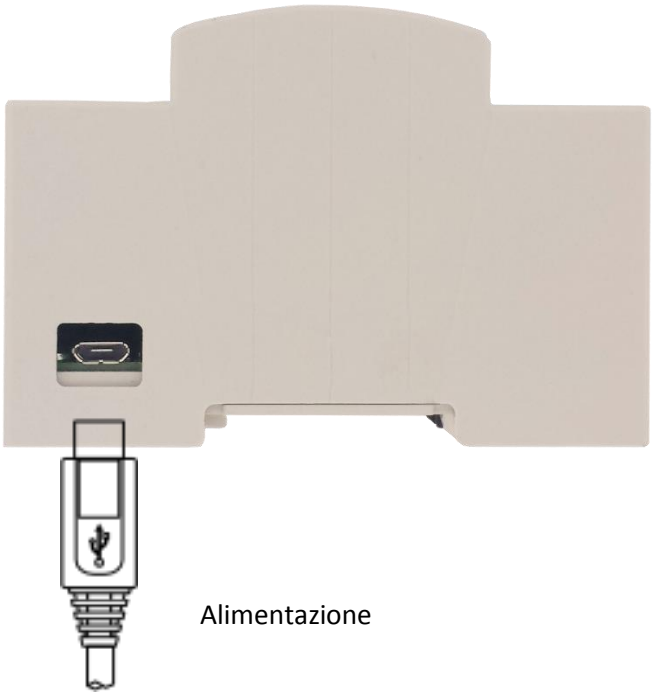

EMC – EMISSION AND IMMUNUTY: 2004/108/EC (ex 89/336/CEE)
L.V. – SAFETY REQUIREMENTS: 2006/ 95/EC (ex 73/23/CEE)

KiWi è un prodotto di Home Innovation – *http://www.homeinnovation.systems/*

Collegamento Lan/WiFi

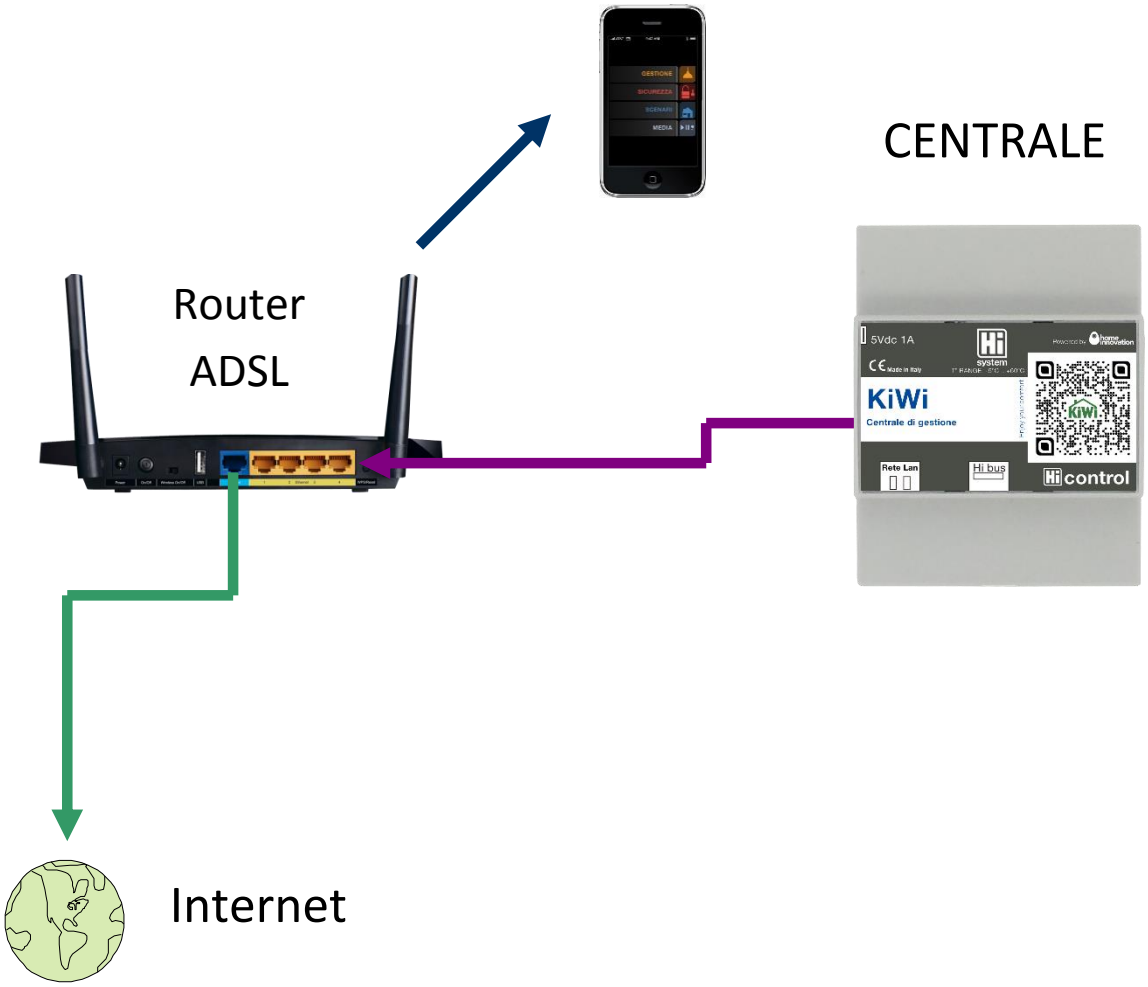

Guida rapida di collegamento Lan/WiFi - KiWi

EMC – EMISSION AND IMMUNUTY: 2004/108/EC (ex 89/336/CEE)
L.V. – SAFETY REQUIREMENTS: 2006/ 95/EC (ex 73/23/CEE)

KiWi è un prodotto di Home Innovation – *http://www.homeinnovation.systems/*